BOSSARD

ecosyn®-plast | 400 HV

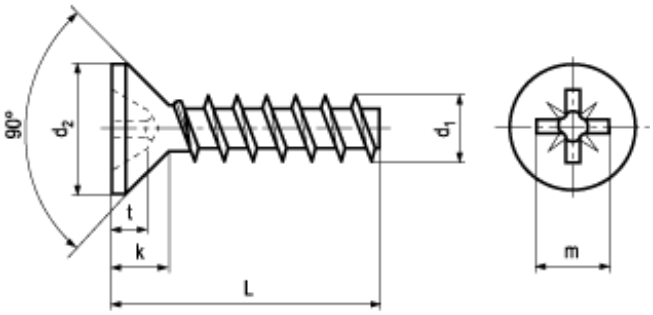

BN 82427

Šrouby se zápustnou hlavou

s křížovou drážkou Pozidriv typ Z

Ocel cementačně kalená 400 HV

pozinkováno modře

ISO 4042
Spojovací díly s tvrdostí ≥ 320 HV s elektrolytickými povlaky: náchylné na vodíkovou křehkost!
Další poznámky k možným rizikům jsou uvedeny v úvodní části.

Article#	Jmenovitý průměr	d_1	d_2 max.	k max.		m~	t min.	t max.	L
3034248	2,2	2,2	3,8	1,2	1	2,2	0,95	1,2	6
3034250									8
3034251									10
3034252									12
3034253									14
3034254									16
3034255	2,5	2,5	4,7	1,5	1	3	1,45	1,75	6
3034322									8
3034323									10
3034324									12
3034326									14
3034327									16
3034330	3	3	5,5	1,65	1	3,2	1,6	2	8
3034335									10
3034337									12
3034346									14
3034348									16
3034349									20
3034352									25
3034388	3,5	3,5	7,3	2,35	2	4,3	1,75	2,2	8
3034389									10
3034390									12
3034391									14
3034393									16

Article#	Jmenovitý průměr	d_1	d_2 max.	k max.		m~	t min.	t max.	L
3034394	3,5	3,5	7,3	2,35	2	4,3	1,75	2,2	20
3034395									25
3034396	4	4	8,4	2,7	2	4,6	2,05	2,5	8
3034398									10
3034399									12
3034400									14
3034401									16
3034403									20
3034404									25