BOSSARD

ISO 10642	~DIN 7991			010.9/10.9

Rozhodující je značení na hlavě

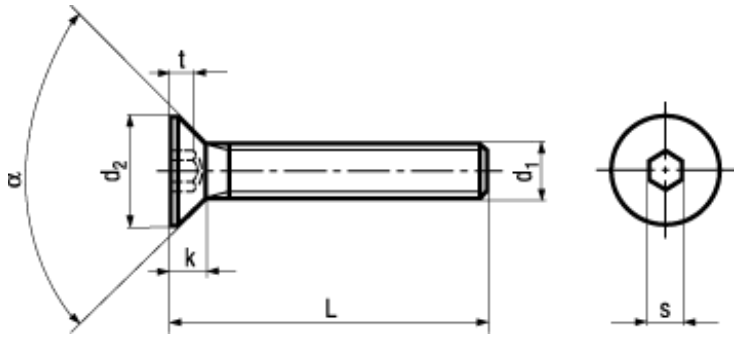

BN 2102

Šrouby se zápustnou hlavou

s vnitřním šestihranem s plným závitem

Ocel 010.9/10.9

pozinkováno modře

- ~UNI 5933

ISO 4042
Kalené a popouštěné spojovací díly ≥ 360 HV a díly cementačně kalené a popouštěné s elektrolytickými povlaky: náchylné k vodíkové křehkosti!
Další upozornění na zbytková rizika lze nalézt v úvodní části.

Spojové materiály dle dané specifikace mají kvůli tvaru hlavy sníženou zatížitelnost dle ISO 898-1.
Kvůli vyvarování se vyčnívání hlavy vyžaduje použití šroubů se zápustnou hlavou dle norem ISO ověření podmínek montáže!

Article#	Customer Article#	d_1	d_2 max.	k max.	s	t	α	L
9004385		M3	6,72	1,86	2	1,1	90°	(6)
3809197								8
3809198								10
3809200								12
3809201								16
3809203								20
3809204								25
3809205								30
3809206		M4	8,96	2,48	2,5	1,5	90°	8
3809207								10
3809208								12
3809209								16
3809210								20
3809211								25
3809212								30
3809213								35
3809214								40
3809215		M5	11,2	3,1	3	1,9	90°	8
3809216								10
3809217								12
3809218								16
3809219								20
3809220								25

Article#	Customer Article#	d_1	d_2 max.	k max.	s	t	α	L
3809221		M5	11,2	3,1	3	1,9	90°	30
3809222								35
3809223								40
3809226								45
3809227								50
9004386								60
3809229		M6	13,44	3,72	4	2,2	90°	8
3809230								10
3809231								12
3809232								16
3809233								20
3809234								25
3809235								30
3809236								35
3809237								40
3809238								45
3809239								50
3809240								55
3809241								60
9004387								70
9004388								80
3809242		M8	17,92	4,96	5	3	90°	10
3809243								12
3809244								16
3809245								20
3809246								25
3809247								30
3809249								35
3809250								40
3809251								45
3809252								50
3809253								55
3809254								60
3809255								65
3809256								70
3809257								80
9004389								90
9004390								100
3809258		M10	22,4	6,2	6	3,6	90°	12
3809259								16
3809260								20

Article#	Customer Article#	d_1	d_2 max.	k max.	s	t	α	L
3809261		M10	22,4	6,2	6	3,6	90°	25
3809262								30
3809263								35
3809264								40
3809265								45
3809266								50
3809267								55
3809268								60
3809269								65
3809270								70
3809271								80
3809272								90
3809273								100
3809284		M12	26,88	7,44	8	4,3	90°	20
3809285								25
3809286								30
3809287								35
3809288								40
3809289								45
3809290								50
3809291								55
3809292								60
3809293								65
3809294								70
3809295								80
3809296								90
3809298								100
3809301		M16	33,6	8,8	10	4,8	90°	30
3809302								35
3809303								40
9001075								45
3809304								50
3809305								55
3809306								60
3809308								65
3809310								70
3809311								80
3809312								90
3809313								100
3809329		M20	40,32	10,16	12	5,6	90°	35
3809330								40

Article#	Customer Article#	d_1	d_2 max.	k max.	s	t	α	L
3809332		M20	40,32	10,16	12	5,6	90°	45
3809333								50
3809334								55
3809335								60
3809336								65
3809337								70
3809338								80
3809339								90
3809340								100